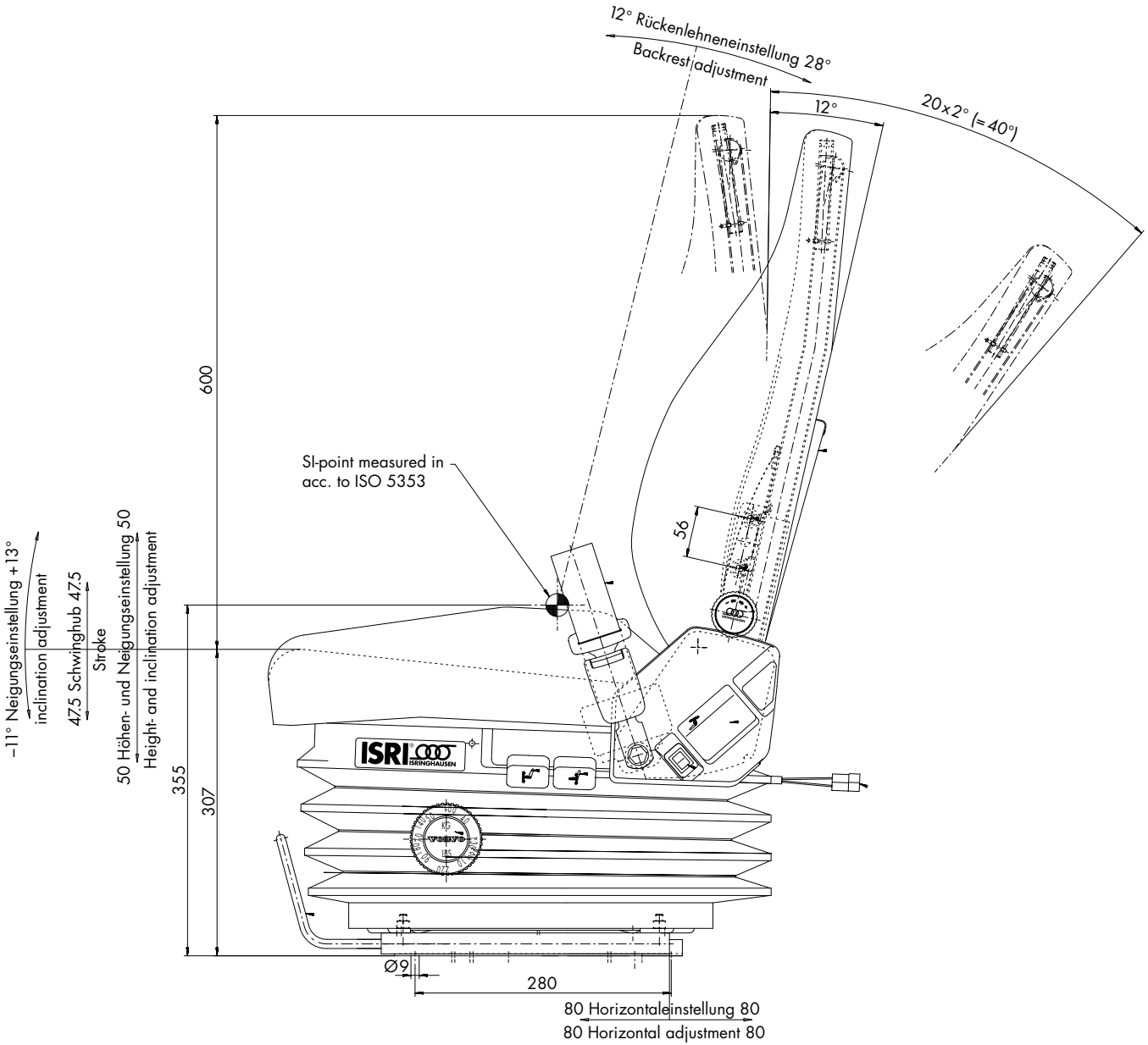
12° Rückenlehneneinstellung 28°
Backrest adjustment
12°
20x2° (=40°)
600
SI-point measured in
acc. to ISO 5353
56
–11° Neigungseinstellung +13°
inclination adjustment
47.5 Schwinghub 47.5
Stroke
50 Höhen- und Neigungseinstellung 50
Height- and inclination adjustment
355
307
ISRI
ISRINGHAUSEN
Ø9
280
80 Horizontaleinstellung 80
80 Horizontal adjustment 80

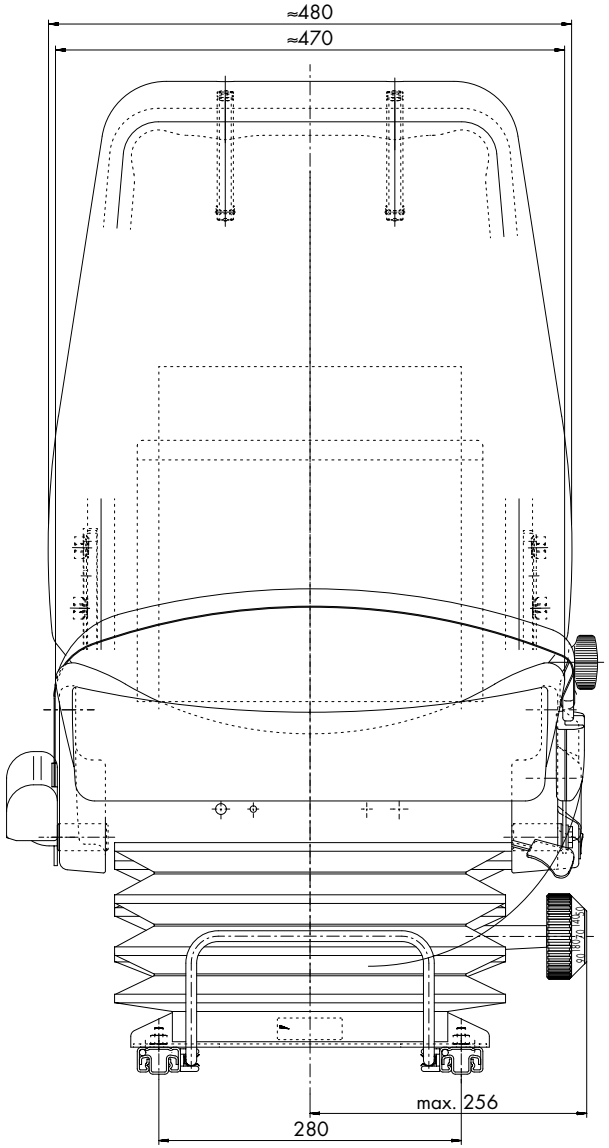
≈480
≈470
max. 256
280